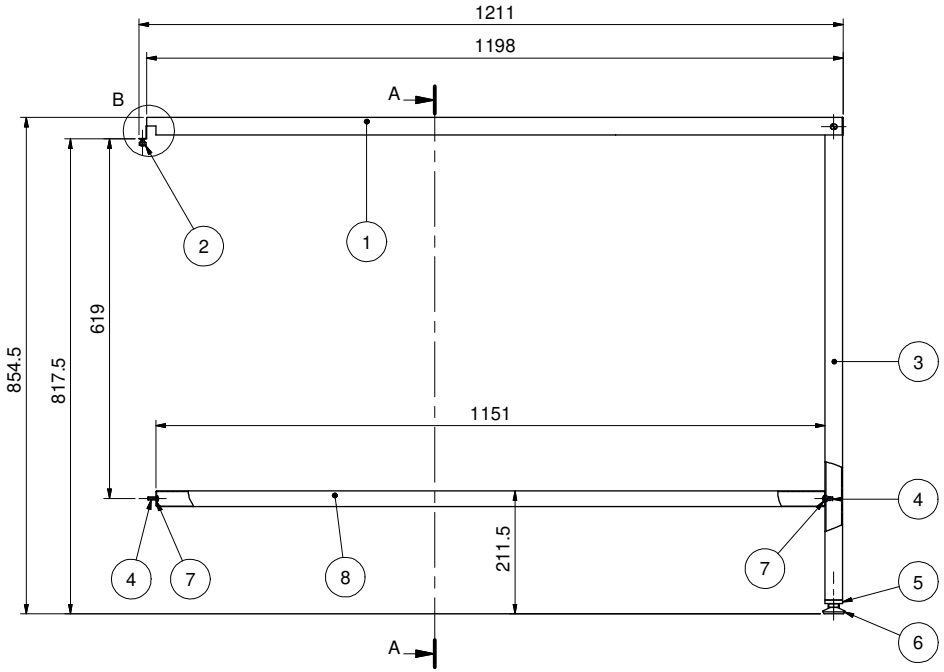

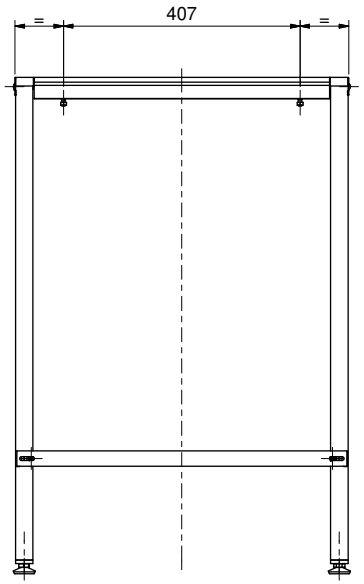

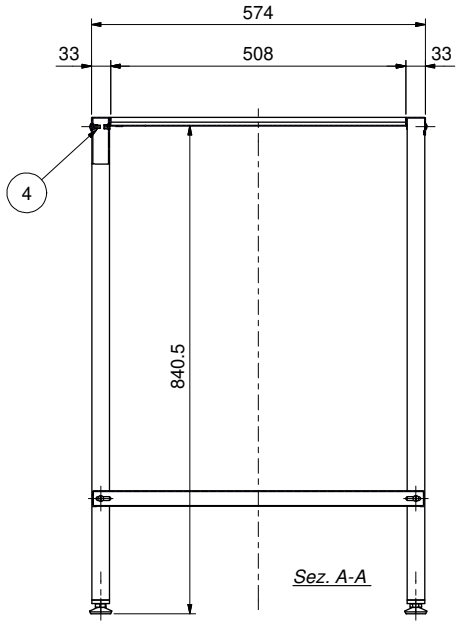

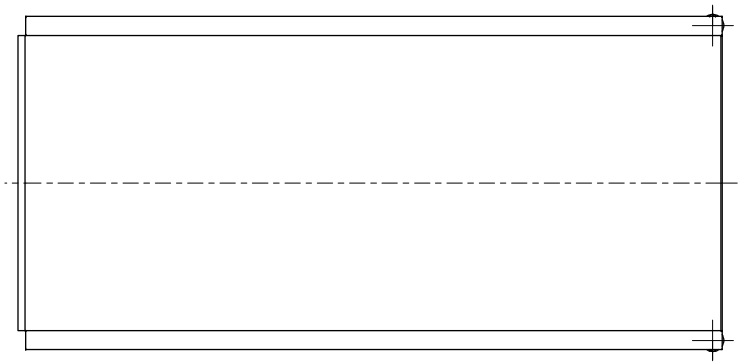

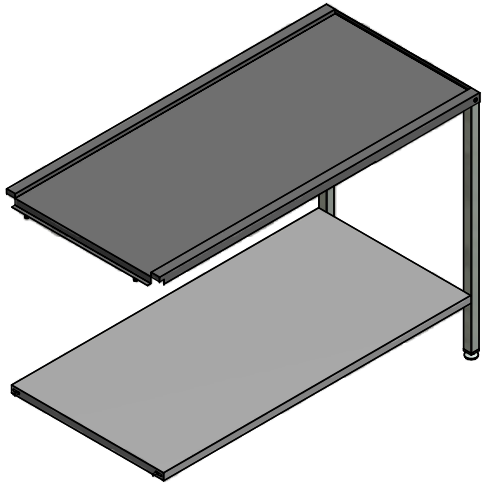

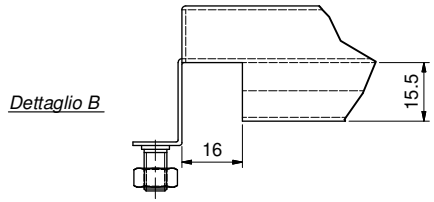

Pos.	Qtà	Descrizione	Standard	N° Disegno	Codice
8	1	Ripiano inferiore pianale - 570 x1151		560.703.057	
7	4	Rosetta dentellata - Inox	A 5.3	UNI 8841 A	VR5I
6	2	Piedino regolabile 10x40 snodato			AM01606A
5	2	Puntale per tubo 30x30 - M10 - A706			GMSUPM10
4	6	Vite testa 1/2 tonda M5x15 - inox			VVTPB515I
3	2	Assieme gamba tubo30x30x1.5 - Lg. 830		560.703.023	06ABG
2	2	Dado esagonale - Inox	M 5	UNI 5588	VD5I
1	1	Assieme aggancio tavoli - 510 x1200		560.703.059	

PROPRIETÀ RISERVATA IL PRESENTE DISEGNO NON PUO' ESSERE RIPRODOTTO E COMUNICATO A TERZI ANCHE PARZIALMENTE SENZA AUTORIZZAZIONE DELLA STESSA SI RISERVA DI TUTELARE I PROPRI DIRITTI A NORME DI LEGGE

Rev	MODIFICHE	DATA	FIRMA

TOLLERANZE GENERALI UNI-ISO 2768

f	m	c	v

Scala 1:1

Data

Dis

Mat.

Macchina

Rivest

Denominazione: Assieme tavolo 510x1200 con ripiano

CHEF Line

Cod. CH06D

N°Dis